Serie ALFA-BETA **ART. 4146** *rubinetto a colonnina*

MAMOLI

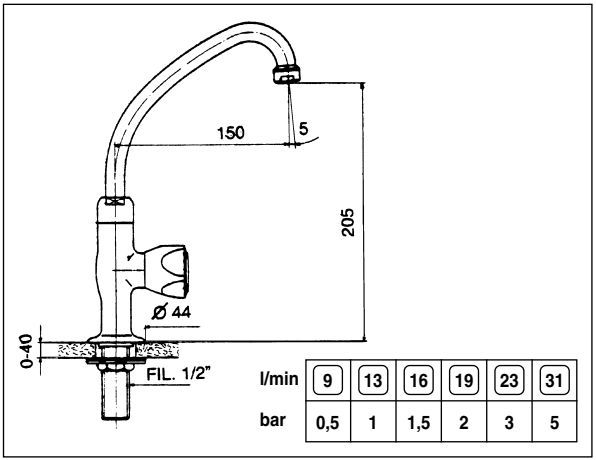

l/min	9	13	16	19	23	31
bar	0,5	1	1,5	2	3	5
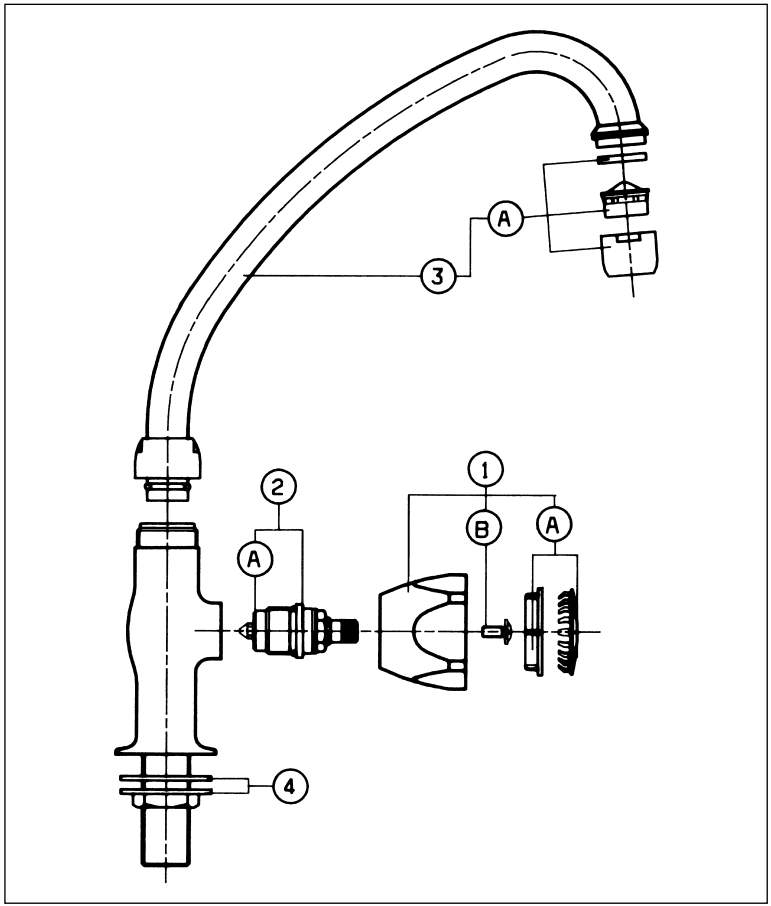
N. Pos.	Codice	DESCRIZIONE
1	20001A	Coppia maniglie serie Alfa
1	20001B	Coppia maniglie serie Beta
1A	23T	Placchette e anellli maniglie Alfa
1A	24T	Placchette e anellli maniglie Beta
1B	14R	Vite M5
2	2N	Movimento tradizionale
2A	15G	Guarnizione a disco
3	0743	Collo 15 cm.
3A	0749	Aeratore
4	14059	Organi fissaggio