Serie ALFA-BETA **ART. 4147-4149** *rubinetto lavabo*

MAMOLI

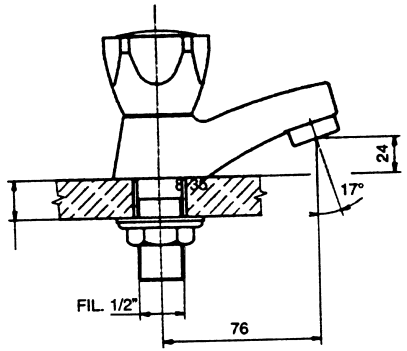

l/min	20	29	34	39	49	/
bar	0,5	1	1,5	2	3	5

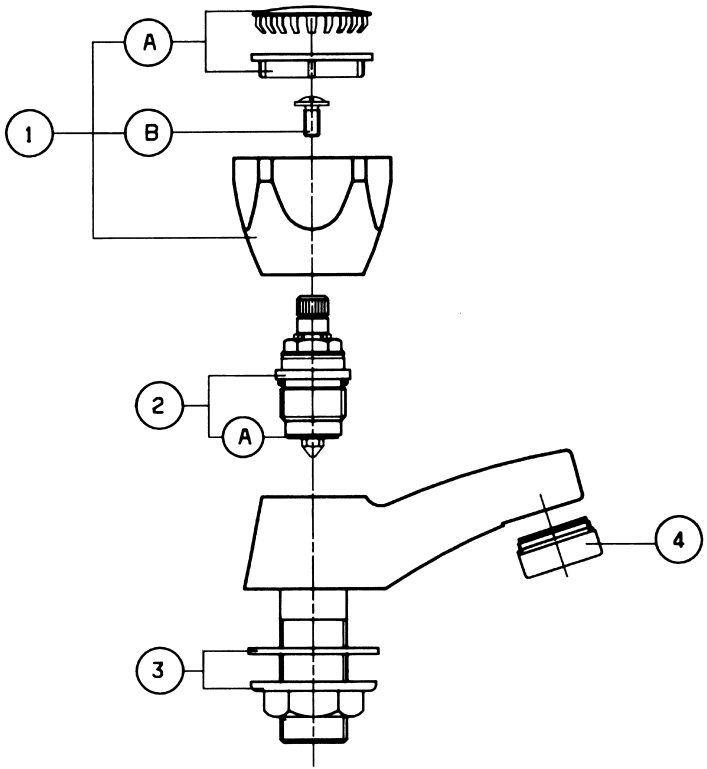

N. Pos.	Codice	DESCRIZIONE
1	20001A	Coppia maniglie serie Alfa
1	20001B	Coppia maniglie serie Beta
1A	23T	Placchette e anellli maniglie Alfa
1A	24T	Placchette e anellli maniglie Beta
1B	14R	Vite M5
2	10D	Movimento tradizionale
2	23V	Movimento ceramico
2A	15G	Guarnizione a disco
3	14059	Organi fissaggio
4	14086	Rompigetto