Serie ALFA-BETA **ART. 7170** *rubinetto a parete*

MAMOLI

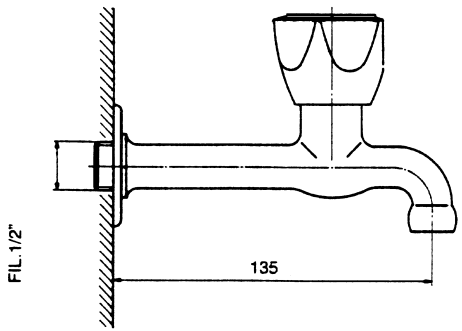

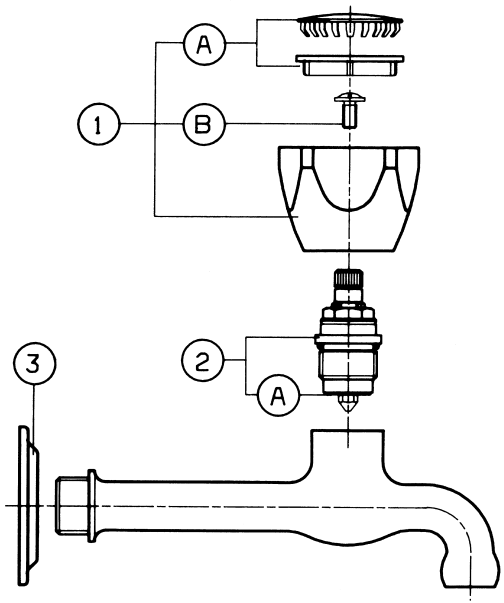

N. Pos.	Codice	DESCRIZIONE
1	20001A	Coppia maniglie serie Alfa
1	20001B	Coppia maniglie serie Beta
1A	23T	Placchette e anellli maniglie Alfa
1A	24T	Placchette e anellli maniglie Beta
1B	14R	Vite M5
2	2N	Movimento tradizionale
2A	15G	Guarnizione a disco
3	31398	Rosetta