Serie Ariette **ART. 4420-4421-4422-4423** *miscelatore tradizionale monoforo lavabo*

MAMOLI

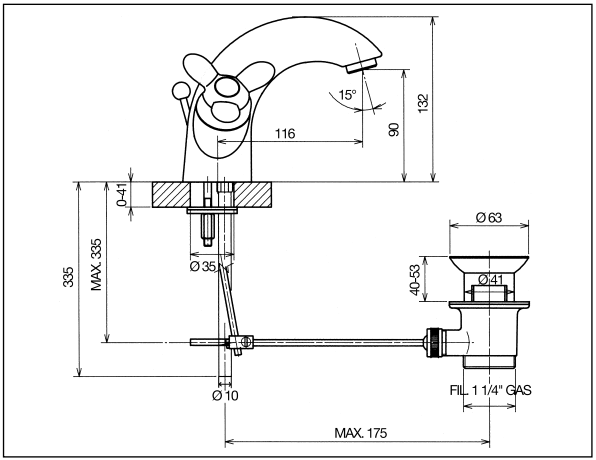

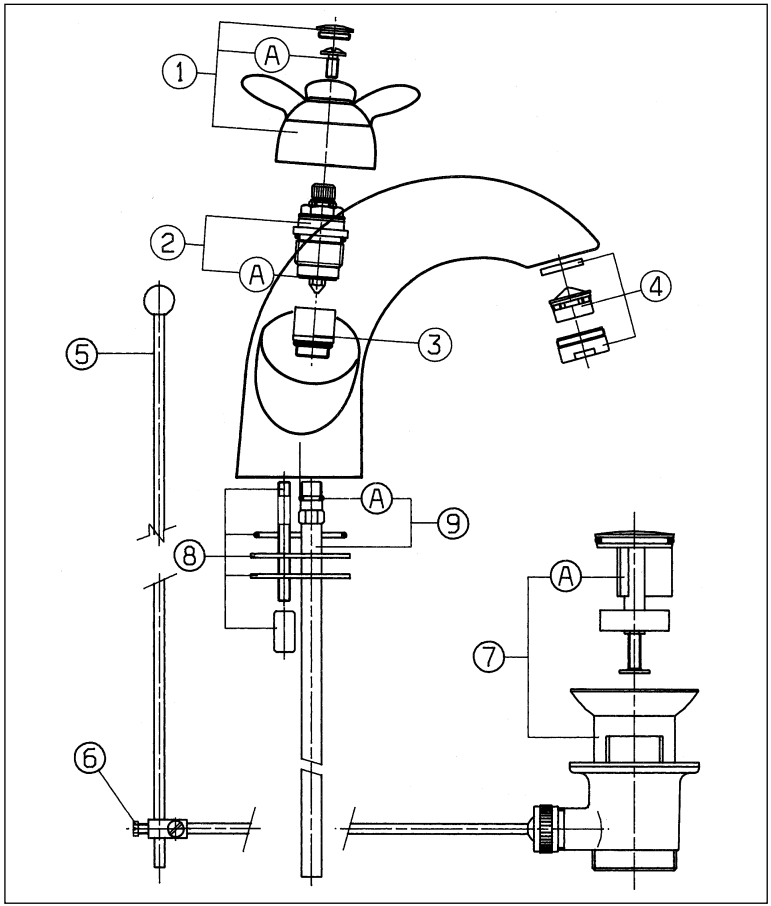

N. Pos.	Codice	DESCRIZIONE
1	0904	Coppia maniglie vetro
1	20001I	Coppia maniglie metalliche
1A	14R	Vite M5
2	8A	Movimento tradizionale
2A	15G	Guarnizione a disco
3	8B	Sede
4	0448	Aeratore
5	15415	Asta scarico
6	90397	Snodo asta
7	10011	Scarico 5/4”
7A	1S	Tappo scarico
8	90647	Organi di fissaggio
9	90415	Tubo alimentazione rame
9	90416	Tubo alimentazione flessibile
9A	9270	O’ring per tubi alimentazione